ISK BEARINGS

久大軸承有限公司
JOTA BEARING CO., LTD.

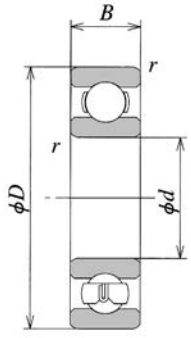

開放型
Open type

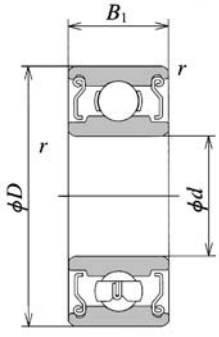

防塵蓋型
Shielded type
ZZ

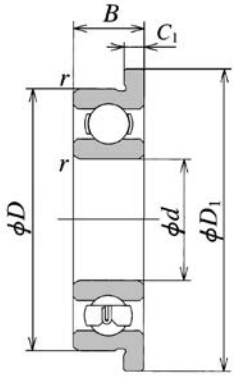

開放型
Open type

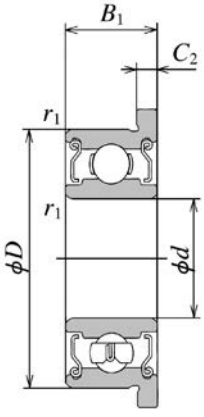

防塵蓋型
Shielded type
ZZ・ZZ1

特殊尺寸軸承

主要寸法							軸承型號		基本定格荷重(kgf)		極限速率(rpm)	
d	D	B	B1	D1	C1	C2	JIS	NMB	C	Co	Grease r/min	Oil r/min
3/8	5/8	5/32	5/32				RI-1038	RI-1038zz	44	21		
1/2	3/4	5/32	5/32				RI-1212	RI-1212zz	51	28		
5/8	7/8	5/32	5/32				RI-1458	RI-1458zz	53	31		
3/4	1"	5/32	5/32				RI-1634	RI-1634zz	58	38		
1/8	3/8	—	3/16					F-2ZZ				
3/16	9/16	—	1/4					F-3ZZ				
1/4	5/8	—	1/4					F-4ZZ				
5/16	11/16	—	1/4					F-5ZZ				

薄型軸承6700系列

主要寸法							軸承型號		基本定格荷重(kgf)		極限速率(rpm)	
d	D	B	B1	D1	C1	C2	JIS	NMB	C	Co	Grease r/min	Oil r/min
10	15	4	4	16.5		0.8	6700	A-1510	129	57	36000	42000
12	18	4	4				6701		109	67	32000	38000
15	21	4	4				6702		117	81	29000	34000
17	23	4	4				6703		122	88	26000	31000
20	27	4	4				6704		183	135	23000	28000
25	32	4	4				6705		197	158	19000	23000
30	37	4	4				6706		209	182	17000	20000
35	44	5	5				6707					
40	50	6	6				6708					
45	55	6	6				6709					

深溝滾珠軸承 Deep Groove Ball Bearing

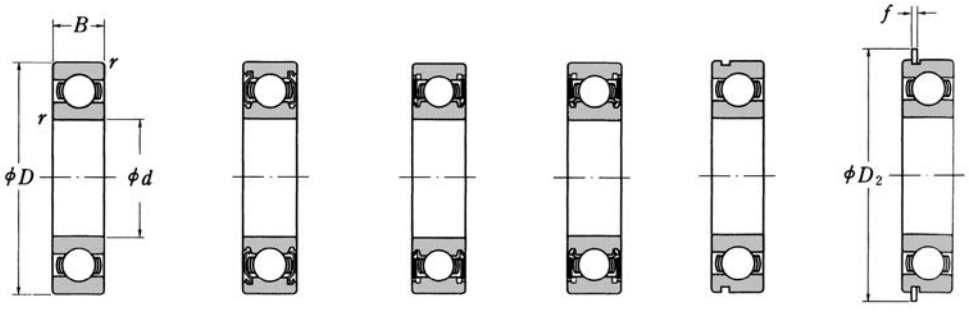

開放型　防塵蓋型 ZZ　非接觸密封圈型 VV　接觸密封圈型 DD · DDU　帶止動環槽 N　帶止動環 NR

主要寸法(mm)				軸承型號						基本定格荷重(kgf)		極限速率(rpm)		
												脂潤滑		油潤滑
d	D	B	r	開放型	防塵蓋型	密封圈型		帶止動環槽	帶止動環	C 動荷重	Co 靜荷重	開放型 Z · ZZ型 V · VV型	DU 型 DDU型	開放型 Z型
10	19	5	0.5	**6800**	—	—	—	—	—	135	75	38000	—	45000
	22	6	0.5	**6900**	—	—	—	**6900 N**	**NR**	212	117	34000	—	40000
	26	8	0.5	**6000**	**6000 ZZ**	**VV**	**DDU**	—	—	360	196	30000	21000	36000
	30	9	1	**6200**	**6200 ZZ**	**VV**	**DDU**	**6200 N**	**NR**	400	229	24000	18000	30000
	35	11	1	**6300**	**6300 ZZ**	**VV**	**DDU**	**6300 N**	**NR**	635	365	22000	17000	26000
12	21	5	0.5	**6801**	—	—	—	—	—	150	91	33000	—	40000
	24	6	0.5	**6901**	—	—	—	**6901 N**	**NR**	227	133	30000	—	36000
	28	7	0.5	**16001**	—	—	—	—	—	400	229	28000	—	32000
	28	8	0.5	**6001**	**6001 ZZ**	**VV**	**DDU**	—	—	400	229	28000	18000	32000
	32	10	1	**6201**	**6201 ZZ**	**VV**	**DDU**	**6201 N**	**NR**	535	305	22000	16000	28000
	37	12	1.5	**6301**	**6301 ZZ**	**VV**	**DDU**	**6301 N**	**NR**	760	450	20000	16000	24000
15	24	5	0.5	**6802**	—	—	—	—	—	163	107	28000	—	33000
	28	7	0.5	**6902**	—	—	—	**6902 N**	**NR**	340	205	26000	—	30000
	32	8	0.5	**16002**	—	—	—	—	—	440	263	23000	—	28000
	32	9	0.5	**6002**	**6002 ZZ**	**VV**	**DDU**	**6002 N**	**NR**	440	263	23000	15000	28000
	35	11	1	**6202**	**6202 ZZ**	**VV**	**DDU**	**6202 N**	**NR**	600	360	20000	14000	24000
	42	13	1.5	**6302**	**6302 ZZ**	**VV**	**DDU**	**6302 N**	**NR**	895	545	17000	12000	20000
17	26	5	0.5	**6803**	—	—	—	—	—	206	135	26000	—	30000
	30	7	0.5	**6903**	—	—	—	**6903 N**	**NR**	360	228	24000	—	28000
	35	8	0.5	**16003**	—	—	—	—	—	470	296	21000	—	24000
	35	10	0.5	**6003**	**6003 ZZ**	**VV**	**DDU**	**6003 N**	**NR**	470	296	21000	13000	24000
	40	12	1	**6203**	**6203 ZZ**	**VV**	**DDU**	**6203 N**	**NR**	750	460	17000	12000	20000
	47	14	1.5	**6303**	**6303 ZZ**	**VV**	**DDU**	**6303 N**	**NR**	1070	660	16000	11000	19000
20	32	7	0.5	**6804**	—	—	—	**6804 N**	**NR**	273	191	21000	—	25000
	37	9	0.5	**6904**	—	—	—	**6904 N**	**NR**	500	330	19000	—	23000
	42	8	0.5	**16004**	—	—	—	—	—	620	405	18000	—	20000
	42	12	1	**6004**	**6004 ZZ**	**VV**	**DDU**	**6004 N**	**NR**	735	465	18000	11000	20000
	47	14	1.5	**6204**	**6204 ZZ**	**VV**	**DDU**	**6204 N**	**NR**	1000	635	15000	11000	18000
	52	15	2	**6304**	**6304 ZZ**	**VV**	**DDU**	**6304 N**	**NR**	1250	785	14000	10000	17000
22	44	12	1	**60/22**	**60/22ZZ**	**VV**	**DDU**	**60/22 N**	**NR**	740	40	17000	10000	20000
	50	14	1.5	**62/22**	**62/22ZZ**	**VV**	**DDU**	**62/22 N**	**NR**	1010	645	14000	9500	17000
	56	16	2	**63/22**	**63/22ZZ**	**VV**	**DDU**	**63/22 N**	**NR**	1440	920	13000	9000	15000

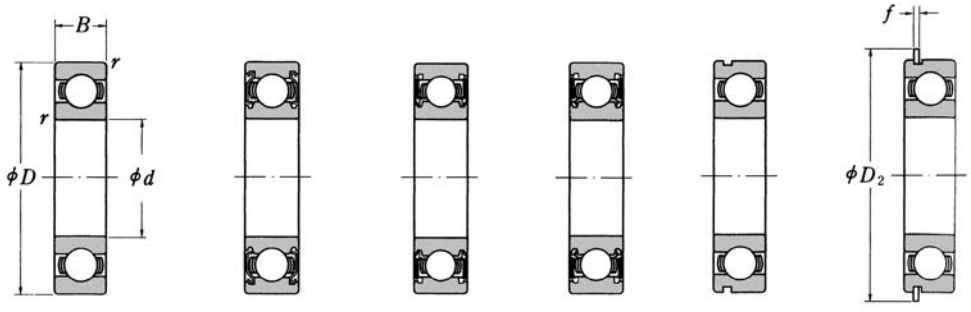

開放型　防塵蓋型 ZZ　非接觸密封圈型 VV　接觸密封圈型 DD · DDU　帶止動環槽 N　帶止動環 NR

主要寸法(mm)				軸承型號						基本定格荷重(kgf)		極限速率(rpm)		
												脂潤滑		油潤滑
d	D	B	r	開放型	防塵蓋型	密封圈型		帶止動環槽	帶止動環	C 動荷重	Co 靜荷重	開放型 Z · ZZ型 V · VV型	DU 型 DDU型	開放型 Z型
25	37	7	0.5	**6805**	—	—	—	**6805 N**	**NR**	300	234	18000	—	21000
	42	9	0.5	**6905**	—	—	—	**6905 N**	**NR**	550	395	16000	—	19000
	47	8	0.5	**16005**	—	—	—	—	—	695	490	15000	—	18000
	47	12	1	**6005**	**6005 ZZ**	**VV**	**DDU**	**6005 N**	**NR**	790	525	15000	9500	18000
	52	15	1.5	**6205**	**6205 ZZ**	**VV**	**DDU**	**6205 N**	**NR**	1100	730	13000	9000	15000
	62	17	2	**6305**	**6305 ZZ**	**VV**	**DDU**	**6305 N**	**NR**	1610	1080	11000	8000	14000
28	52	12	1	**60/28**	**60/28 ZZ**	**VV**	**DDU**	**60/28 N**	**NR**	975	665	14000	8500	16000
	58	16	1.5	**62/28**	**62/28 ZZ**	**VV**	**DDU**	**62/28 N**	**NR**	1310	885	12000	8000	14000
	68	18	2	**63/28**	**63/28 ZZ**	**VV**	**DDU**	**63/28 N**	**NR**	2100	1400	10000	7100	13000
30	42	7	0.5	**6806**	—	—	—	**6806 N**	**NR**	355	285	15000	—	18000
	47	9	0.5	**6906**	—	—	—	**6906 N**	**NR**	570	430	14000	—	17000
	55	9	0.5	**16006**	—	—	—	—	—	880	645	13000	—	15000
	55	13	1.5	**6006**	**6006 ZZ**	**VV**	**DDU**	**6006 N**	**NR**	1030	740	13000	8000	15000
	62	16	1.5	**6206**	**6206 ZZ**	**VV**	**DDU**	**6206 N**	**NR**	1530	1050	11000	7500	13000
	72	19	2	**6306**	**6306 ZZ**	**VV**	**DDU**	**6306 N**	**NR**	2090	1440	10000	6700	12000
32	58	13	1.5	**60/32**	**60/32 ZZ**	**VV**	**DDU**	**60/32 N**	**NR**	1180	825	12000	7500	14000
	65	17	1.5	**62/32**	**62/32 ZZ**	**VV**	**DDU**	**62/32 N**	**NR**	1630	1090	10000	7100	12000
	75	20	2	**63/32**	**63/32 ZZ**	**VV**	**DDU**	**63/32 N**	**NR**	2340	1630	9500	6300	11000
35	47	7	0.5	**6807**	—	—	—	**6807 N**	**NR**	370	320	13000	—	16000
	55	10	1	**6907**	—	—	—	**6907 N**	**NR**	815	620	12000	—	14000
	62	9	0.5	**16007**	—	—	—	—	—	960	760	11000	—	13000
	62	14	1.5	**6007**	**6007 ZZ**	**VV**	**DDU**	**6007 N**	**NR**	1250	915	11000	7000	13000
	72	17	2	**6207**	**6207 ZZ**	**VV**	**DDU**	**6207 N**	**NR**	2010	1430	9500	6300	11000
	80	21	2.5	**6307**	**6307 ZZ**	**VV**	**DDU**	**6307 N**	**NR**	2620	1840	8500	6000	10000
40	52	7	0.5	**6808**	—	—	—	**6808 N**	**NR**	345	335	12000	—	14000
	62	12	1	**6908**	—	—	—	**6908 N**	**NR**	1070	855	11000	—	13000
	68	9	0.5	**16008**	—	—	—	—	—	1020	875	10000	—	12000
	68	15	1.5	**6008**	**6008 ZZ**	**VV**	**DDU**	**6008 N**	**NR**	1310	1010	10000	6000	12000
	80	18	2	**6208**	**6208 ZZ**	**VV**	**DDU**	**6208 N**	**NR**	2280	1650	8500	5600	10000
	90	23	2.5	**6308**	**6308 ZZ**	**VV**	**DDU**	**6308 N**	**NR**	3200	2300	7500	5300	9000
45	58	7	0.5	**6809**	—	—	—	**6809 N**	**NR**	500	480	11000	—	13000
	68	12	1	**6909**	—	—	—	**6909 N**	**NR**	1110	95	9500	—	12000
	75	10	1	**16009**	—	—	—	—	—	1170	965	9000	—	11000
	75	16	1.5	**6009**	**6009 ZZ**	**VV**	**DDU**	**6009 N**	**NR**	1640	1320	9000	5300	11000
	85	19	2	**6209**	**6209 ZZ**	**VV**	**DDU**	**6209 N**	**NR**	2570	1880	7500	5200	9000
	100	25	2.5	**6309**	**6309 ZZ**	**VV**	**DDU**	**6309 N**	**NR**	4150	3100	6700	4700	8000

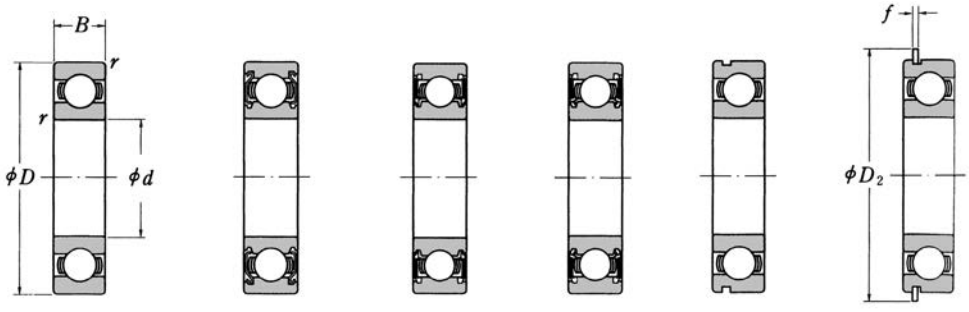

開放型　防塵蓋型 ZZ　非接觸密封圈型 VV　接觸密封圈型 DD・DDU　帶止動環槽 N　帶止動環 NR

主要寸法(mm)				軸承型號						基本定格荷重(kgf)		極限速率(rpm)		
												脂潤滑		油潤滑
d	D	B	r	開放型	防塵蓋型	密封圈型		帶止動環槽	帶止動環	C 動荷重	Co 靜荷重	開放型 Z・ZZ型 V・VV型	DU 型 DDU型	開放型 Z型
50	65	7	0.5	**6810**	—	—	—	**6810 N**	**NR**	515	525	9500	—	11000
	72	12	1	**6910**	—	—	—	**6910 N**	**NR**	1140	990	9000	—	11000
	80	10	1	**16010**	—	—	—	—	—	1250	1110	8500	—	10000
	80	16	1.5	**6010**	**6010 ZZ**	**VV**	**DDU**	**6010 N**	**NR**	1710	1430	8500	5000	10000
	90	20	2	**6210**	**6210 ZZ**	**VV**	**DDU**	**6210 N**	**NR**	2750	2100	7100	4800	8500
	110	27	3	**6310**	**6310 ZZ**	**VV**	**DDU**	**6310 N**	**NR**	4850	3650	6300	4300	7500
55	72	9	0.5	**6811**	—	—	—	**6811 N**	**NR**	770	690	8500	—	10000
	80	13	1.5	**6911**	—	—	—	**6911 N**	**NR**	1250	1110	8000	—	9500
	90	11	1	**16011**	—	—	—	—	—	1520	1370	7500	—	9000
	90	18	2	**6011**	**6011 ZZ**	**VV**	**DDU**	**6011 N**	**NR**	2220	1850	7500	4500	9000
	100	21	2.5	**6211**	**6211 ZZ**	**VV**	**DDU**	**6211 N**	**NR**	3400	2660	6300	4300	7500
	120	29	3	**6311**	**6311 ZZ**	**VV**	**DDU**	**6311 N**	**NR**	5600	4330	5600	3800	6700
60	78	10	0.5	**6812**	—	—	—	**6812 N**	**NR**	900	895	8000	—	9500
	85	13	1.5	**6912**	—	—	—	**6912 N**	**NR**	1520	1370	7500	—	9000
	95	11	1	**16012**	—	—	—	—	—	1570	1460	7100	—	8500
	95	18	2	**6012**	**6012 ZZ**	**VV**	**DDU**	**6012 N**	**NR**	2310	2000	7100	4000	8500
	110	22	2.5	**6212**	**6212 ZZ**	**VV**	**DDU**	**6212 N**	**NR**	4100	3300	6000	3800	7100
	130	31	3.5	**6312**	**6312 ZZ**	**VV**	**DDU**	**6312 N**	**NR**	6400	5000	5300	3600	6300
65	85	10	1	**6813**	—	—	—	**6813 N**	**NR**	935	985	7500	—	8500
	90	13	1.5	**6913**	—	—	—	**6913 N**	**NR**	1360	1330	7100	—	8500
	100	11	1	**16013**	—	—	—	—	—	1610	1550	6700	—	8000
	100	18	2	**6013**	**6013 ZZ**	**VV**	**DDU**	**6013 N**	**NR**	2400	2150	6700	3800	8000
	120	23	2.5	**6213**	**6213 ZZ**	**VV**	**DDU**	**6213 N**	**NR**	4500	3650	5300	3600	6300
	140	33	3.5	**6313**	**6313 ZZ**	**VV**	**DDU**	**6313 N**	**NR**	7250	5750	4800	3400	6000
70	90	10	1	**6814**	—	—	—	**6814 N**	**NR**	950	1030	7000	—	8000
	100	16	1.5	**6914**	—	—	—	**6914 N**	**NR**	1860	1770	6500	—	7500
	110	13	1	**16014**	—	—	—	—	—	2180	210	6000	—	7100
	110	20	2	**6014**	**6014 ZZ**	**VV**	**DDU**	**6014 N**	**NR**	2980	2660	6000	3600	7100
	125	24	2.5	**6214**	**6214 ZZ**	**VV**	**DDU**	**6214 N**	**NR**	4900	4000	5000	3400	6000
	150	35	3.5	**6314**	**6314 ZZ**	**VV**	**DDU**	**6314 N**	**NR**	8150	6550	4500	3000	5300
75	95	10	1	**6815**	—	—	—	**6815 N**	**NR**	985	1120	6300	—	7500
	105	16	1.5	**6915**	—	—	—	**6915 N**	**NR**	1910	1880	6000	—	7000
	115	13	1	**16015**	—	—	—	—	—	2180	2110	5600	—	6700
	115	20	2	**6015**	**6015 ZZ**	**VV**	**DDU**	**6015 N**	**NR**	3100	2870	5600	3400	6700
	130	25	2.5	**6215**	**6215 ZZ**	**VV**	**DDU**	**6215 N**	**NR**	5150	4400	4800	3200	6000
	160	37	3.5	**6315**	**6315 ZZ**	**VV**	**DDU**	**6315 N**	**NR**	8900	7400	4300	2800	5000

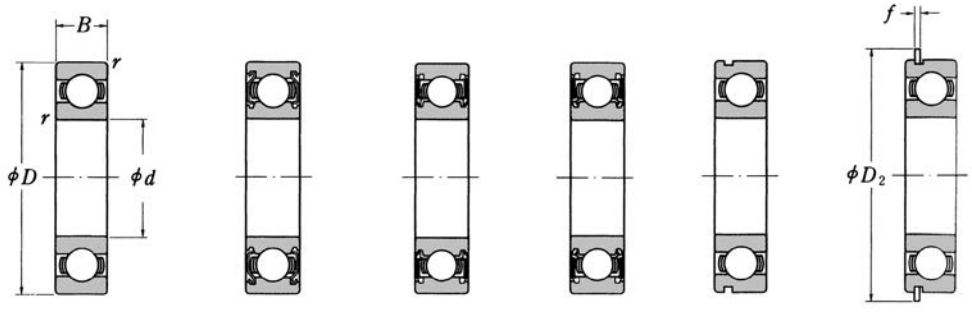

開放型　防塵蓋型 ZZ　非接觸密封圈型 VV　接觸密封圈型 DD・DDU　帶止動環槽 N　帶止動環 NR

主要寸法(mm)				軸承型號						基本定格荷重(kgf)		極限速率(rpm)		
												脂潤滑		油潤滑
d	D	B	r	開放型	防塵蓋型	密封圈型		帶止動環槽	帶止動環	C 動荷重	Co 靜荷重	開放型 Z・ZZ型 V・VV型	DU 型 DDU型	開放型 Z型
80	100	10	1	**6816**	—	—	—	**6816 N**	**NR**	990	1160	6000	—	7100
	110	16	1.5	**6916**	—	—	—	**6916 N**	**NR**	1950	1990	5600	—	6700
	125	14	1	**16016**	—	—	—	—	—	2500	2470	5300	—	6300
	125	22	2	**6016**	**6016 ZZ**	**VV**	**DDU**	**6016 N**	**NR**	3750	3400	5300	3200	6300
	140	26	3	**6216**	**6216 ZZ**	**VV**	**DDU**	**6216 N**	**NR**	5700	4750	4500	3000	5300
	170	39	3.5	**6316**	**6316 ZZ**	**VV**	**DDU**	**6316 N**	**NR**	9650	8300	4000	2700	4800
85	110	13	1.5	**6817**	—	—	—	**6817 N**	**NR**	1470	1630	5600	—	6700
	120	18	2	**6917**	—	—	—	**6917 N**	**NR**	2500	2470	5300	—	6300
	130	14	1	**16017**	—	—	—	—	—	2570	2630	5000	—	6000
	130	22	2	**6017**	**6017 ZZ**	**VV**	**DDU**	**6017 N**	**NR**	3900	3700	5000	3000	6000
	150	28	3	**6217**	**6217 ZZ**	**VV**	**DDU**	**6217 N**	**NR**	6600	5600	4300	2800	5000
	180	41	4	**6317**	**6317 ZZ**	**VV**	**DDU**	**6317 N**	**NR**	10400	9250	3600	2600	4500
90	115	13	1.5	**6818**	—	—	—	**6818 N**	**NR**	1490	1700	5300	—	6300
	125	18	2	**6918**	—	—	—	**6918 N**	**NR**	2570	2630	5000	—	6000
	140	16	1.5	**16018**	—	—	—	—	—	3250	3300	4800	—	5600
	140	24	2.5	**6018**	**6018 ZZ**	**VV**	**DDU**	**6018 N**	**NR**	4550	4300	4800	2800	5600
	160	30	3	**6218**	**6218 ZZ**	**VV**	**DDU**	**6218 N**	**NR**	7550	6450	4000	2600	4800
	190	43	4	**6318**	**6318 ZZ**	**VV**	**DDU**	**6318 N**	**NR**	11200	10200	3400	2400	4300
95	120	13	1.5	**6819**	—	—	—	**6819 N**	**NR**	1510	1780	5000	—	6000
	130	18	2	**6919**	—	—	—	**6919 N**	**NR**	2640	2780	4800	—	5800
	145	16	1.5	**16019**	—	—	—	—	—	3350	3500	4500	—	5300
	145	24	2.5	**6019**	**6019 ZZ**	**VV**	**DDU**	**6019 N**	**NR**	4750	4600	4500	2600	5300
	170	32	3.5	**6219**	**6219 ZZ**	**VV**	**DDU**	**6219 N**	**NR**	8550	7400	3600	2400	4500
	100	45	4	**6319**	—	—	—	**6319 N**	**NR**	12000	11300	3000	—	3600
100	125	13	1.5	**6820**	—	—	—	**6820 N**	**NR**	1530	1850	4800	—	5600
	140	20	2	**6920**	—	—	—	**6920 N**	**NR**	3400	3500	4500	—	5400
	150	16	1.5	**16020**	—	—	—	—	—	3400	3700	4300	—	5000
	150	24	2.5	**6020**	**6020 ZZ**	**VV**	**DDU**	**6020 N**	**NR**	4750	4900	4300	2400	5000
	180	34	3.5	**6220**	**6220 ZZ**	**VV**	**DDU**	**6220 N**	**NR**	9600	8450	3400	2400	4200
	215	47	4	**6320**	—	—	—	—	—	13600	13500	2800	—	3400
105	130	13	1.5	**6821**	—	—	—	**6821 N**	**NR**	1560	1930	4800	—	5600
	145	20	2	**6921**	—	—	—	**6921 N**	**NR**	3300	3500	4300	—	5200
	160	18	1.5	**16021**	—	—	—	—	—	4050	4250	4000	—	4800
	160	26	3	**6021**	**6021 ZZ**	**VV**	**DDU**	**6021 N**	**NR**	5700	5600	4000	2400	4800
	190	36	3.5	**6221**	**6222 ZZ**	**VV**	**DDU**	**6221 N**	**NR**	10400	9500	3300	2100	4000
	225	49	4	**6321**	—	—	—	—	—	14400	14700	2600	—	3200

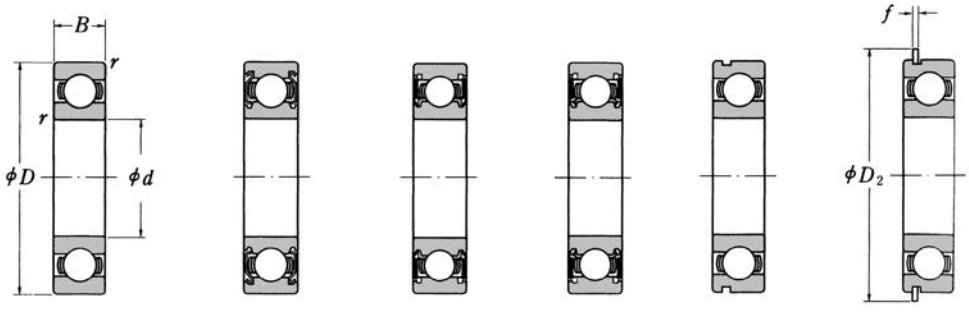

開放型 | 防塵蓋型 ZZ | 非接觸密封圈型 VV | 接觸密封圈型 DD・DDU | 帶止動環槽 N | 帶止動環 NR

主要寸法(mm)				軸承型號						基本定格荷重(kgf)		極限速率(rpm)		
												脂潤滑		油潤滑
d	D	B	r	開放型	防塵蓋型	密封圈型		帶止動環槽	帶止動環	C 動荷重	Co 靜荷重	開放型 Z・ZZ型 V・VV型	DU 型 DDU型	開放型 Z型
110	140	16	1.5	**6822**	—	—	—	**6822 N**	**NR**	2490	2890	4300	—	5000
	150	20	2	**6922**	—	—	—	**6922 N**	**NR**	3400	3700	4000	—	5000
	170	19	1.5	**16022**	—	—	—	—	—	4500	4750	3800	—	4500
	170	28	3	**6022**	**6022 ZZ**	**VV**	**DDU**	**6022 N**	**NR**	6650	6250	3800	2200	4500
	200	38	3.5	**6222**	—	—	—	**6222 N**	**NR**	11300	10600	2800	—	3400
	240	50	4	**6322**	—	—	—	—	—	16100	17200	2500	—	3000
120	150	16	1.5	**6824**	—	—	—	**6824 N**	**NR**	2510	3050	4000	—	4800
	165	22	2	**6924**	—	—	—	**6924 N**	**NR**	4150	4500	3800	—	4500
	180	19	1.5	**16024**	—	—	—	—	—	4750	5350	3600	—	4300
	180	28	3	**6024**	**6024 ZZ**	**VV**	**DDU**	**6024 N**	**NR**	6900	6850	3600	2000	4300
	215	40	3.5	**6224**	—	—	—	—	—	12200	11900	2600	—	3200
	260	55	4	**6324**	—	—	—	—	—	16200	17400	2300	—	2800
130	165	18	2	**6826**	—	—	—	**6826 N**	**NR**	2890	3550	3600	—	4300
	180	24	2.5	**6926**	—	—	—	**6926 N**	**NR**	5100	5600	3400	—	4100
	200	22	2	**16026**	—	—	—	—	—	5950	6450	3000	—	3600
	200	33	3	**6026**	—	—	—	**6026 N**	**NR**	8300	8600	3000	—	3600
	230	40	4	**6226**	—	—	—	—	—	13000	13200	2400	—	3000
	280	58	5	**6326**	—	—	—	—	—	18000	20200	2000	—	2600
140	175	18	2	**6828**	—	—	—	**6828 N**	**NR**	2920	3700	3400	—	4000
	190	24	2.5	**6928**	—	—	—	**6928 N**	**NR**	5250	5950	3200	—	3800
	210	22	2	**16028**	—	—	—	—	—	6100	6850	2800	—	3400
	210	33	3	**6028**	—	—	—	—	—	8650	9200	2800	—	3400
	250	42	4	**6228**	—	—	—	—	—	13000	13300	2200	—	2800
	300	62	5	**6328**	—	—	—	—	—	19800	23200	2000	—	2400
150	190	20	2	**6830**	—	—	—	**6830 N**	**NR**	3750	4750	3200	—	3600
	210	28	3	**6930**	—	—	—	—	—	6650	7500	2800	—	3200
	225	24	2	**16030**	—	—	—	—	—	6800	7950	2600	—	3100
	225	35	3.5	**6030**	—	—	—	—	—	9800	10400	2600	—	3100
	270	45	4	**6230**	—	—	—	—	—	13700	14700	2000	—	2600
	320	65	5	**6330**	—	—	—	—	—	21600	26300	1800	—	2200
160	200	20	2	**6832**	—	—	—	**6832 N**	**NR**	3800	4950	2800	—	3200
	220	28	3	**6932**	—	—	—	—	—	6550	7550	2600	—	3000
	240	25	2.5	**16032**	—	—	—	—	—	7550	8950	2400	—	2900
	240	38	3.5	**6032**	—	—	—	—	—	10700	11500	2400	—	2900
	290	48	4	**6232**	—	—	—	—	—	14500	16200	1900	—	3000
	340	68	5	**6332**	—	—	—	—	—	21800	26600	1700	—	2000

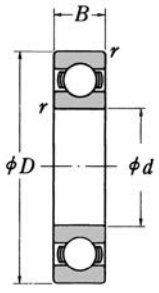

開放型

主要寸法(mm)				軸承型號						基本定格荷重(kgf)		極限速率(rpm)	
d	D	B	r	開放型	防塵蓋型	密封圈型		帶止動環槽	帶止動環	C 動荷重	Co 靜荷重	脂潤滑	油潤滑
170	215	22	2	**6834**	—	—	—	—	—	4700	6050	2600	3000
	230	28	3	**6934**	—	—	—	—	—	6750	8000	2400	2900
	260	28	2.5	**16034**	—	—	—	—	—	8950	10500	2200	2700
	260	42	3.5	**6034**	—	—	—	—	—	12600	13700	2200	2700
	310	52	5	**6234**	—	—	—	—	—	16600	19500	1800	2200
	360	72	5	**6334**	—	—	—	—	—	25600	33500	1600	2000
180	225	22	2	**6836**	—	—	—	—	—	4750	6350	2400	2900
	250	33	3	**6936**	—	—	—	—	—	8600	9950	2200	2600
	280	31	3	**16036**	—	—	—	—	—	11300	13200	2000	2500
	280	46	3.5	**6036**	—	—	—	—	—	14100	15900	2000	2500
	320	52	5	**6236**	—	—	—	—	—	17700	21200	1700	2100
	380	75	5	**6336**	—	—	—	—	—	27800	38000	1500	1900
190	240	24	2.5	**6838**	—	—	—	—	—	5750	7600	2200	2700
	260	33	3	**6938**	—	—	—	—	—	8850	10500	2000	2600
	290	31	3	**16038**	—	—	—	—	—	11700	14000	2000	2400
	290	46	3.5	**6038**	—	—	—	—	—	14700	17200	2000	2400
	340	55	5	**6238**	—	—	—	—	—	19900	24900	1600	2000
	400	78	6	**6338**	—	—	—	—	—	27800	38000	1400	1800
200	250	24	2.5	**6840**	—	—	—	—	—	5800	7900	2200	2600
	280	38	3.5	**6940**	—	—	—	—	—	11200	13200	2000	2400
	310	34	3	**16040**	—	—	—	—	—	13100	15900	1900	2300
	310	51	3.5	**6040**	—	—	—	—	—	16200	19400	1900	2300
	360	58	5	**6240**	—	—	—	—	—	21000	27200	1500	1900
	420	80	6	**6340**	—	—	—	—	—	29700	41500	1300	1700
220	270	24	2.5	**6844**	—	—	—	—	—	6000	8500	1900	2400
	300	38	3.5	**6944**	—	—	—	—	—	11500	14000	1800	2200
	340	37	3.5	**16044**	—	—	—	—	—	14100	18100	1700	2000
	340	56	4	**6044**	—	—	—	—	—	18400	23300	1700	2000
	400	65	5	**6244**	—	—	—	—	—	24300	33000	1300	1700
240	300	28	3	**6848**	—	—	—	—	—	7700	11000	1800	2100
	320	38	3.5	**6948**	—	—	—	—	—	12100	15600	1700	2000
	360	37	3.5	**16048**	—	—	—	—	—	15300	20100	1600	1800
	360	56	4	**6048**	—	—	—	—	—	19200	25200	1600	1800
	440	72	5	**6248**	—	—	—	—	—	26500	38000	1200	1500

JOTA
BEARING

久大軸承有限公司

https://iskbearing.com/

TEL : +886-3-325-0202
E-mail : iskbearing@jota-bearing.com.tw
Address : NO.65,Ln.1434, ChunRi RD.,
33051 Taoyuan, Taiwan, R.O.C